AVSÄTTNING VID FOT

= 75 = 110

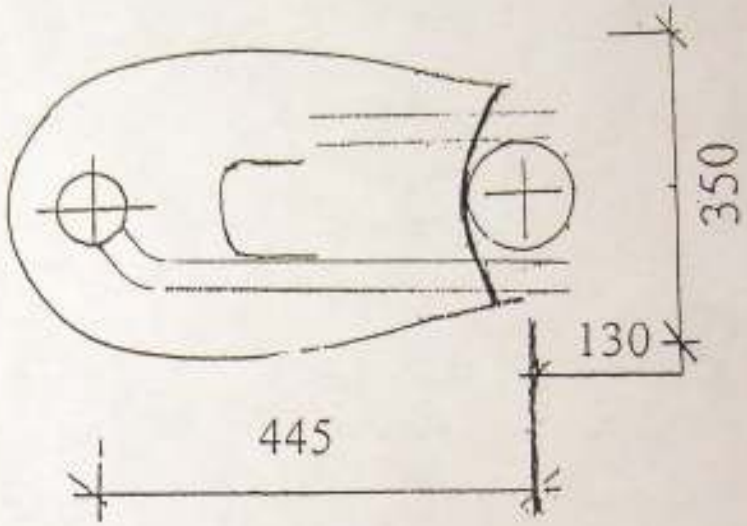

Obs!
Urinavloppet sätts med muff 75 DM
och placeras rakt framför
fekalierör cc. 445m/m

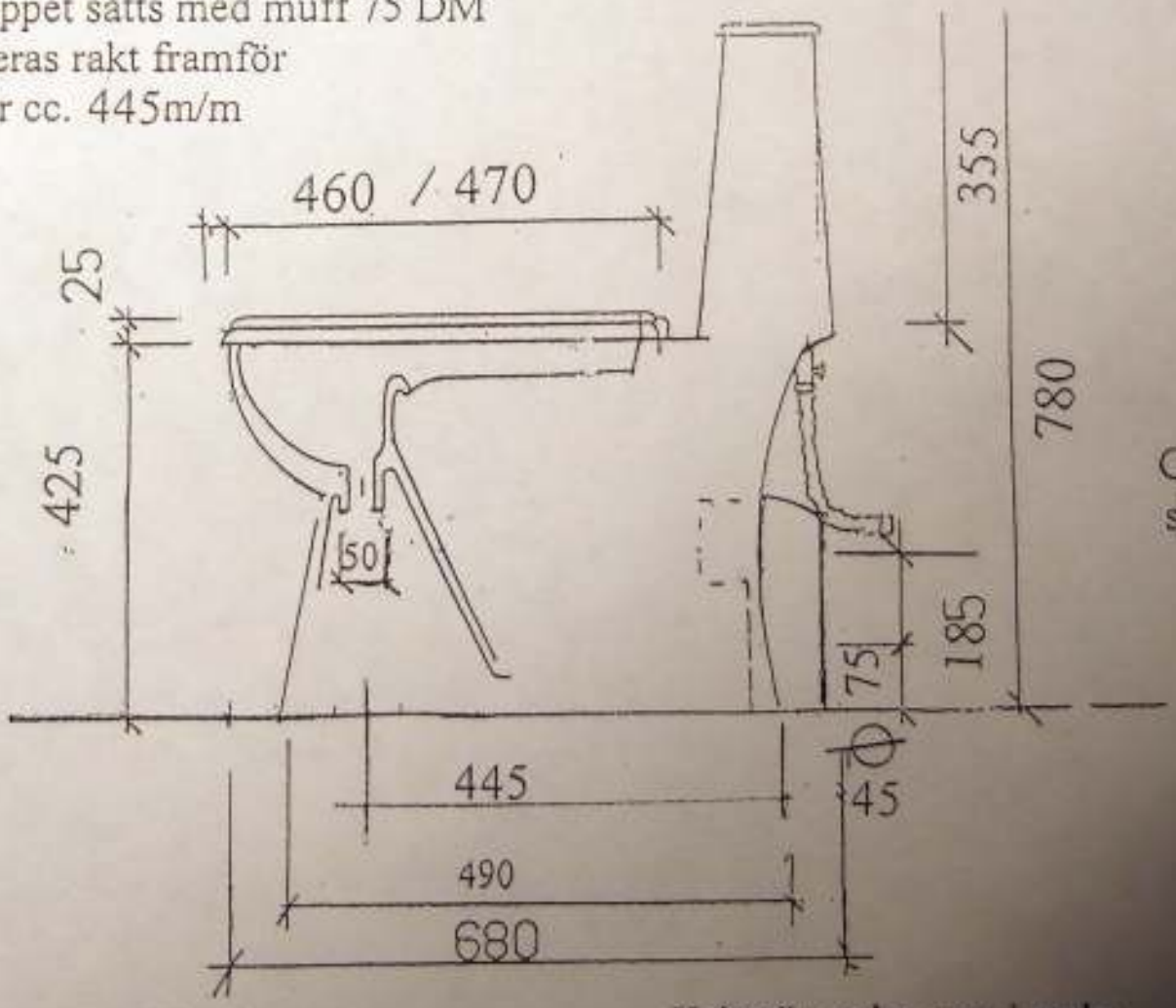

G ½ ansl.
slang

För fekalier.
Avloppsböj. ART nr. 778 86 07

Urinrör rakt ner i golv.
I golv 75 DN med muff.
Excentrisk förminskning
75-50 DN.
Rör 50 DN, med muff.

Ritningen är konstruktörens
Bibbi Söderbergs egendom